Люки замерные ЛЗ ОКП 36 8913

Люки замерные ЛЗ предназначены для замера уровня и отбора проб нефтепродуктов в вертикальных и горизонтальных резервуарах.

Люки замерные ЛЗ устанавливаются на патрубке крыши вертикальных резервуаров и крышке горловины люка на горизонтальных резервуарах.

Люки замерные ЛЗ изготавливаются в исполнении У, УХЛ и Т, категории размещения 1 по ГОСТ 15150-69.

Условное обозначение люка замерного ЛЗ заказе:

ЛЗ-150 УХЛ ТУ3689-007-72549097-2004,

где ЛЗ – люк замерный;
150– условный проход, мм;
УХЛ – климатическое исполнение.

Возможна поставка люка замерного:

- с ответным фланцем;
- с монтажным патрубком;
- с крепежной арматурой.

Технические характеристики люков замерных ЛЗ

Условное обозначение	Условный проход	Габаритные размеры, мм, не более						Количество отверстий,n	Масса, кг, не более
		D	D_1	D_2	H	L	d		
ЛЗ-80	80	128	185	150	230	285	18	4	2,4
ЛЗ-150	150	202	260	225	132	260	18	8	5,2
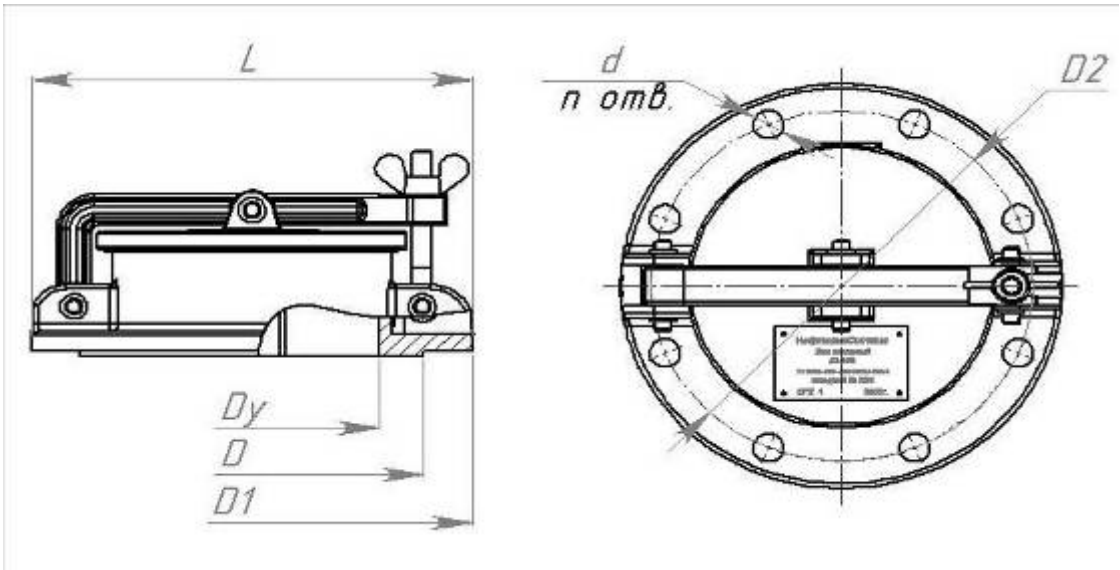
Установочные и габаритные размеры люков замерных ЛЗ