Механизмы управления хлопушками верхние МУВ ОКП 368911

Механизмы управления хлопушкой верхние МУВ предназначены для открывания крышек хлопушек и фиксации их в открытом положении. Механизмы управления хлопушкой верхние МУВ изготавливаются в климатическом исполнении У, УХЛ и Т, категория размещения 1 по ГОСТ 15150-69.

Условное обозначение механизма управления хлопушкой верхнего МУВ при заказе:
МУВ-80 ТУ 3689-012-72549097-2004,

где МУВ - механизм управления хлопушкой верхний;
80 - условный проход хлопушки, мм **.**

Технические характеристики механизма управления хлопушкой верхнего МУВ

Обозначение	Размеры, мм, не более				n	Масса, кг, не более	Применяются для хлопушек, Д, мм
	H	Д	$Д_1$	d			
МУВ-80	970	260	225	18	8	30	80,100
МУВ-250	1800	260	225	18	8	40	150, 200, 250
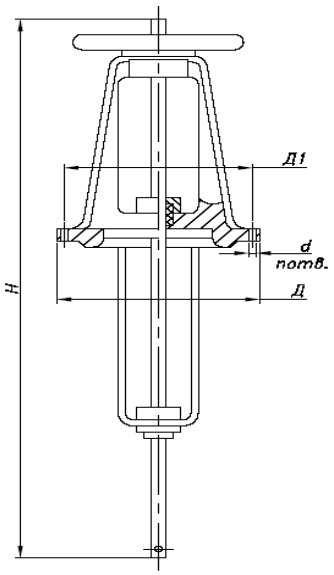
Установочные и габаритные размеры механизмов управления хлопушками верхними МУВ